Комбинированная горелка **VECTRON GL 05 Duo Plus**

Описание

- Наддувная комбинированная горелка плавно-двухступенчатая с пневматическим регулированием мощности при работе на газе. Двухступенчатая при работе на дизельном топливе.
- Виды топлива: природный газ, низшая теплотворная способность 8,83...10,53 кВт·ч/м³, дизтопливо, вязкость 6 мм²/с при 20°C, минимальная теплота сгорания 11,86 кВт·ч/кг.
- Максимальная тепловая мощность: 700 и 1 000 кВт.
- Отношение минимальной/максимальной мощности: 1/3.
- Технология пневматического регулирования соотношения газа/воздуха при работе на газе, три ступени при работе.
- Три варианта длины головки.
- Кубическая конструкция обеспечивает:
  - удобный доступ;
  - максимальную компактность, минимальный вес;
  - простое техническое обслуживание;
  - небольшое количество инструмента и комплектующих;
  - отдельный двигатель насоса;
  - сохранение регулировок головки горелки.
- Умеренная вентиляция и снижение энергопотребления.
- Закрытие воздушной заслонки при прекращении работы горелки.
- Газовая магистраль, собранная и протестированная на заводе на прочность и электробезопасность.
- Полный комплект электрооборудования в корпусе горелки.
- Трехфазное напряжение питания.
- Класс защиты IP 54.
- Максимальная рабочая температура 50°C.

- Соответствует стандартам EN 676 и EN 267 и Европейским директивам, таким как:
  - по газовому оборудованию 2009/142/EC
  - по электромагнитной совместимости 2004/108/EC
  - по низковольтному оборудованию 2006/95/EC
  - на к.п.д. водогрейных котлов 92/42/EEC

Комплект поставки

Горелка поставляемая в трех упаковках, содержащих:
- корпус горелки: элементы крепления к котлу,электросхему с электрической диаграммой, список компонентов и запчастей, инструкцию по устанвке;
- головку сгорания;
- газовую арматуру.

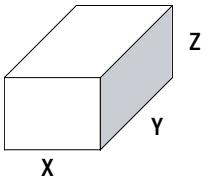

Компоненты		Размеры (мм) X	Y	Z	Вес брутто (кг)
Корпус горелки **BB**	VGL 05.700 DP	800	600	850	70
	VGL 05.1000 DP	800	600	850	67
Головка горелки **CH**	KN	780	265	280	13
	KL	1 010	265	280	16
	KM	1 010	270	280	15
Газовая рампа **GT**	s65-DN65	790	600	500	30
	s2"-Rp2"	790	600	500	18
	d1"1/2-Rp2"	670	550	380	14
	d1"1/4-Rp2"	600	400	240	11
	d3/4"-Rp1"	590	410	240	8

Размеры (мм)

Газовая рампа "**d**":

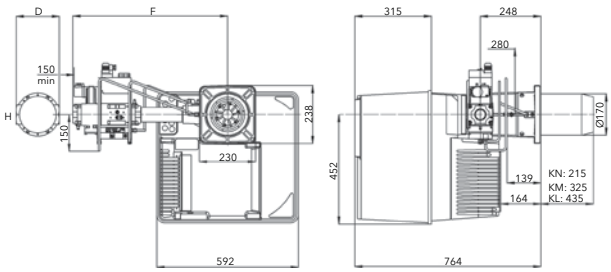

D	F	H	Rp
120	516	3/4"	1"
177	540	1"1/4	2"
	635	1"1/2	2"

Газовая рампа "**s**":

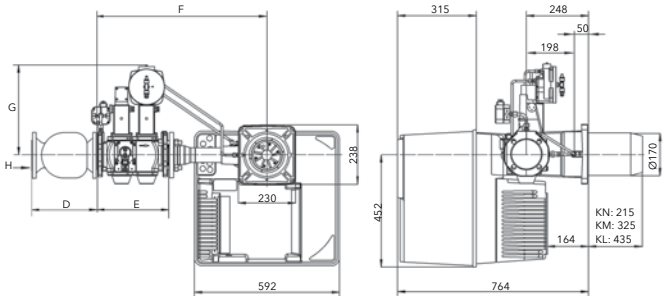

D	E	F	G	H
186	292	734	344	2"
290	292	740	365	DN65

Соединительный фланец

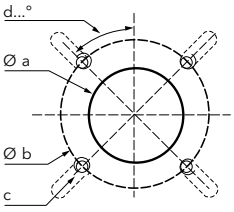

Øa (мм)	b (мм)	c	d
172-195	220-260	M10	45°

Комбинированная горелка **VECTRON GL 05 Duo Plus**

Серия: **VGL 05.700 DP, VGL 05.1000 DP**
200 … 1 000 кВт
плавно-двухступенчатые с пневматическим регулированием мощности при работе на газе (с низкими выбросами NOx)
трехступенчатые на дизельном топливе

Диапазон мощности

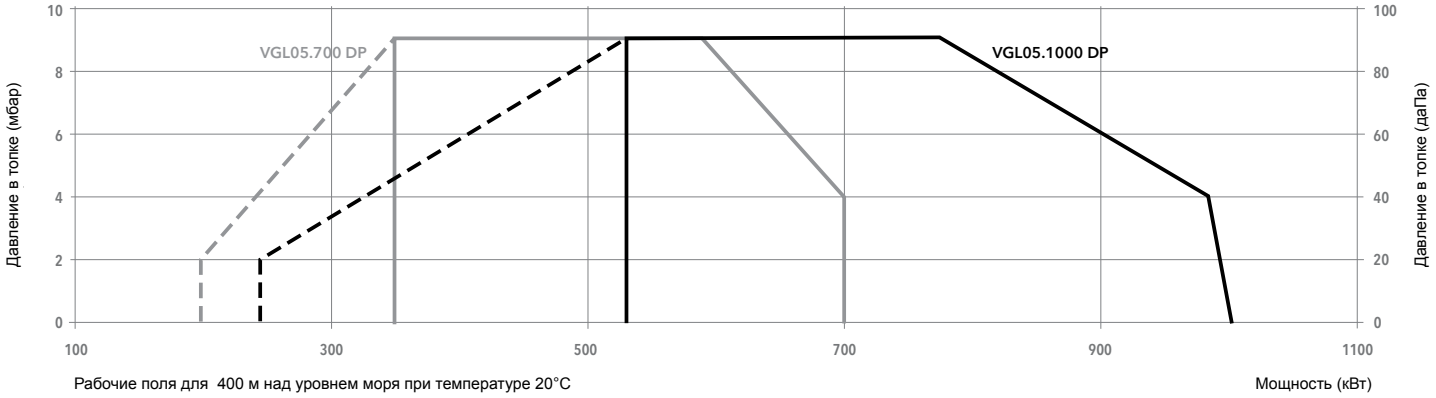

Характеристики и оборудование

Тип		VGL 05.700 DP			VGL 05.1000 DP		
Рабочий диапазон		(200) 350 - 700 кВт			(240) 530 - 1 000 кВт		
Давление газа		20 - 300 мбар					
Шкаф управления / детектор пламени		LFL 1.333 / QRA 2					
Характеристики электродвигателя вентилятора		230/400 В - 50 Гц - 1,1 кВт			230/400 В - 50 Гц - 1,5 кВт		
Форсунка		4,5 гал/ч 45°B / 5 гал/ч 45°B			5 гал/ч 45°B / 8,5 гал/ч 45°B		
Потребление электроэнергии		2 000 Вт			2 200 Вт		
Уровень шума (LpA)		75,4 дБ(A)			77,6 дБ(A)		
Сертификат CE		1312 AQ 924			1312 AQ 925		
Длина головки		KN	KL	KM	KN	KL	KM
Полный код горелки	s65-DN65	-	-	-	3 832 983	3 832 984	3 832 985
	s2"-Rp2"	3 832 980	3 832 981	3 832 982	3 832 986	3 832 987	3 832 988
	d1"1/2-Rp2"	13 004 136	13 004 137	13 004 138	13 004 869	13 004 870	13 004 871
	d1"1/4-Rp2"	13 001 930	13 001 931	13 001 932	13 001 936	13 001 937	13 001 938
	d3/4"-Rp1"	13 014 772	13 014 773	13 014 774	13 014 775	13 014 776	13 014 777

Опции

Фланец для крепления на дверь котла CP4	13 018 499
Комплект для подключения внешнего воздухозаборника RG3 (Ø 250 мм)	13 001 567
Контроллер нагрузки R40 (с погружным датчиком температуры воды)	13 007 765
Контроллер нагрузки R40 (с накладным датчиком температуры воды)	13 007 766